ՑԱՆԿԱՊԱՏԻ ՀԱՏՎԱԾ - 1

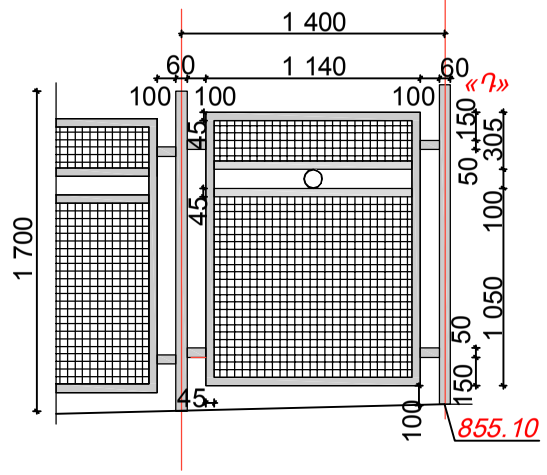

ՑԱՆԿԱՊԱՏԻ ՀԱՏՎԱԾ - 3

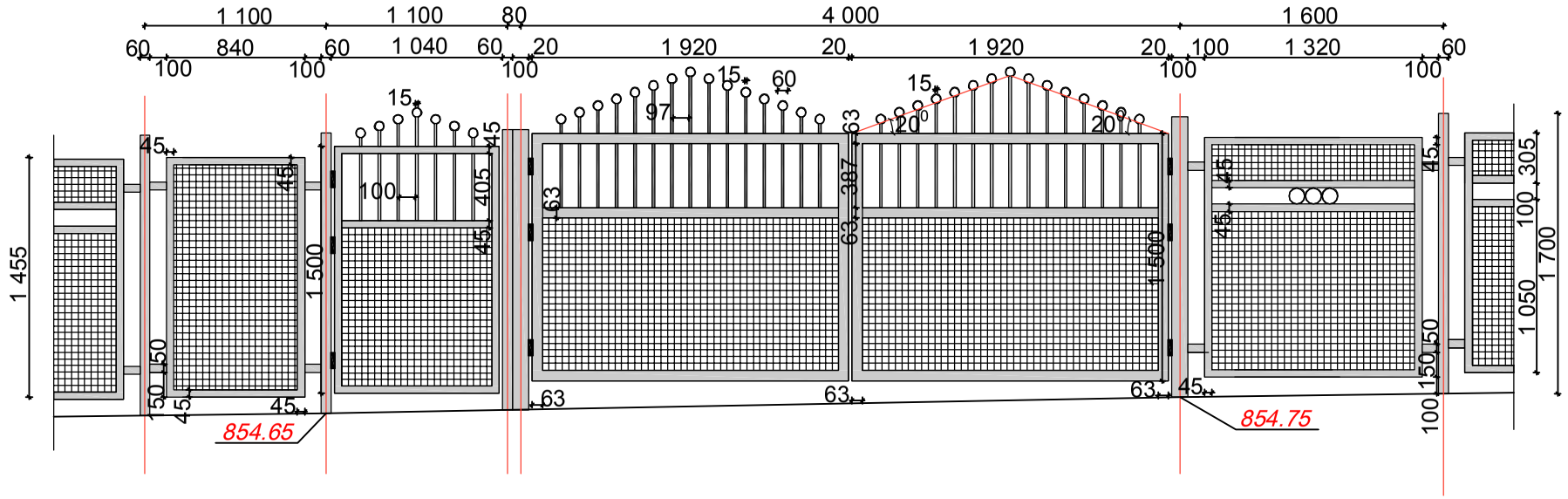

ՑԱՆԿԱՊԱՏԻ ՀԱՏՎԱԾ - 2

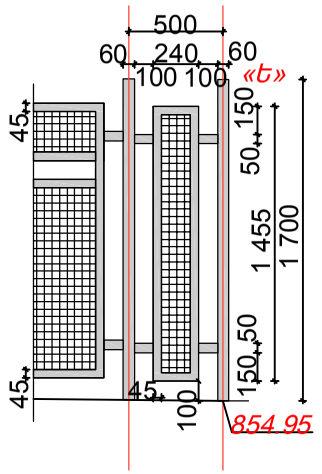

ՑԱՆԿԱՊԱՏԻ ՀԱՏՎԱԾ - 4

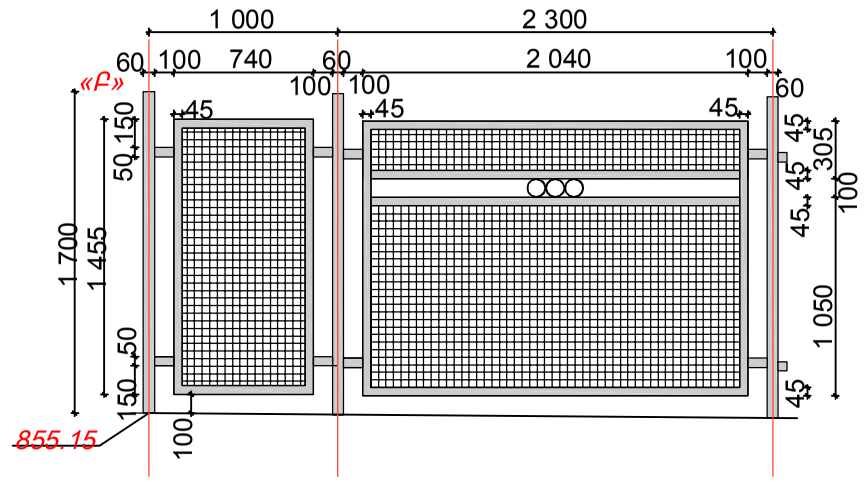

ՑԱՆԿԱՊԱՏԻ ՀԱՏՎԱԾ - 5

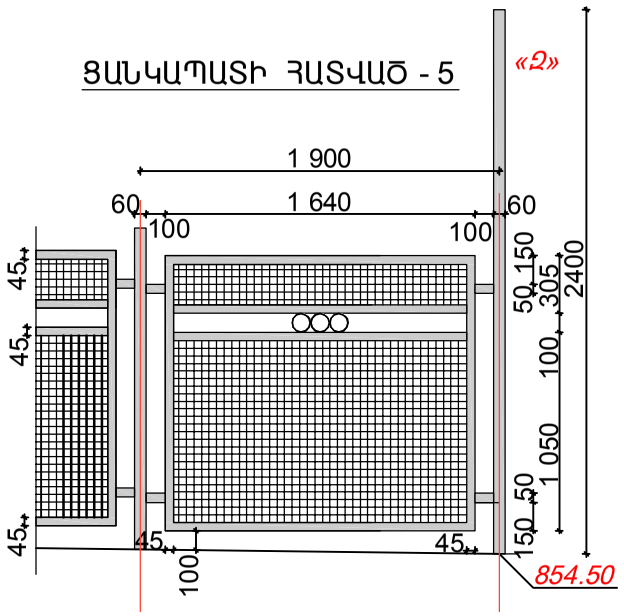

ՑԱՆԿԱՊԱՏԻ ՀԱՏՎԱԾ - 6

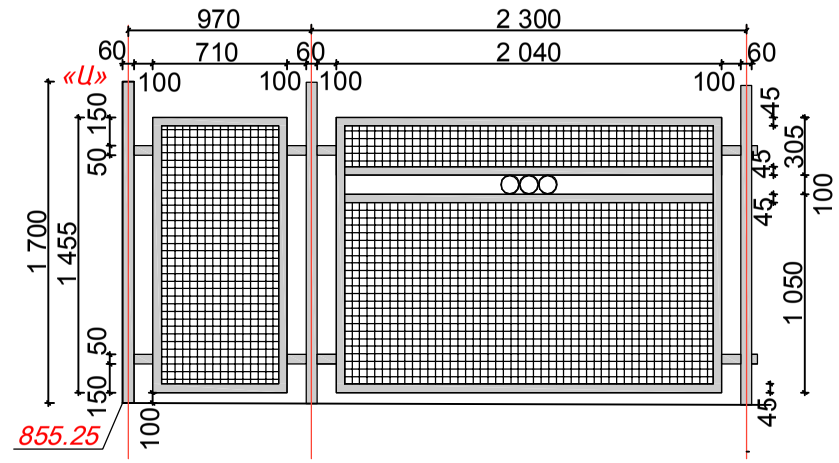

ՏՆՕՐԵՆ	Մ.ՄԻՍԱԿՅԱՆ		TAR-03 Արմավիրի մարզի Ալաշկերտ գյուղի մանկապարտեզի կառուցում (տեղակապում)			
ՆԳԵ	Ա.ՋԱՆՈՒՆՑ					
ՃԱՐՏԱՐԱՊԵՏ	Ա.ՄԵԼԻՔՅԱՆ		ՃԱՐՏԱՐԱՊԵՏԱԿԱՆ ԼՈՒԾՈՒՄՆԵՐ	ՓՈՒԼ	ԹԵՐԹԵՐԻ	
				Ա.Ն.	ՃԼ-32	32
			ՑԱՆԿԱՊԱՏԻ ՀԱՏՎԱԾՆԵՐ 1 -- 6	« ԱՄԱԳ » ՍՊԸ		